| | |
|---|---|
| | Glasbruchsensor |
| | Sperrelement |
| | Riegelschaltkontakt |
| | Magnetkontakt |
| | Bewegungsmelder |
| | Alarmtapete |
| EMZ | Einbruchmeldezentrale |
| MG | Meldegruppenmodul |
| | Leseeinheit |
| | Codeeingabe/ Scharfstelleinrichtung |
| | Erdungsanschluss |
| | J-Y(ST)Y 2x2x0,6 |
| | J-Y(ST)Y 4x2x0,6 |
| | J-Y(ST)Y 6x2x0,6 |
| | NYM |

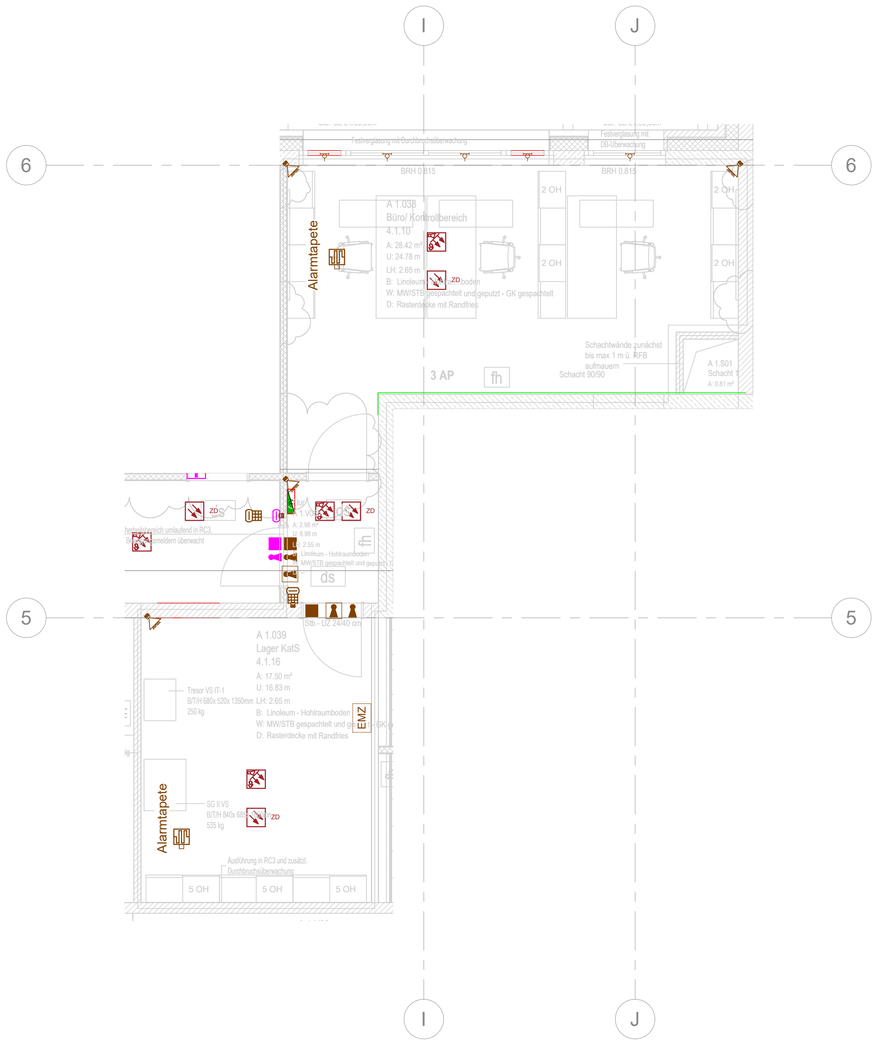


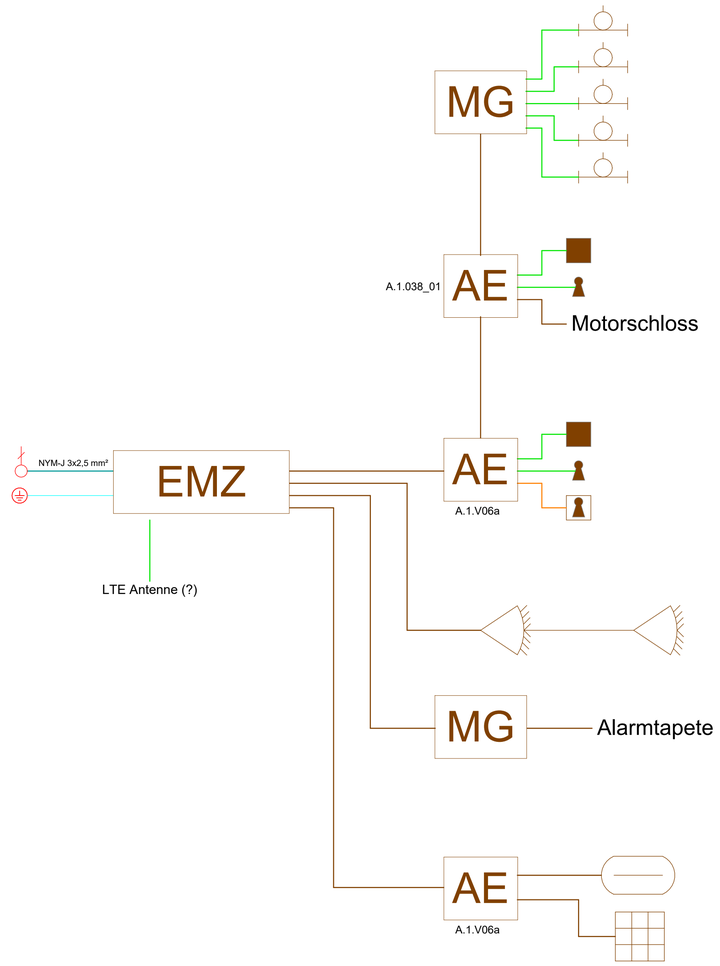


Änderungsindex

| Index | Datum | Änderungen | Name |
|---|---|---|---|
| | | | |

Plannummer NFZ-E61-XXX.18-5p02

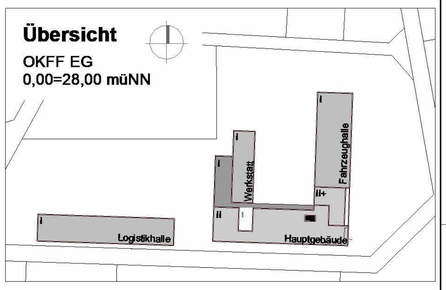


Planphase Ausführungsplanung

G-TEC Ingenieure GmbH
Beratende Ingenieure VBI

Projekt **Neubau Feuerwehrtechnische Zentrale Nienburg, Nienburg/Weser (NFZ)**
**Gewerbering 12, 31806 Marklohe**

Auftraggeber
Landkreis Nienburg/Weser
FD 123 Liegenschaften
Fr. Herrlein/ Fr. Niemeyer
Außenstelle Weserstraße 17
31582 Nienburg

Projektnummer 1103-PL

Plan Schema EMA

Unterschriften Bauherr Planverfasser

| Projektinformationen | Projektleiter | Datum | Dateiname | Geschoss | Maßstab |
|---|---|---|---|---|---|
| | | 10.07.2026 | | - | o.M. |

Sachbearbeiter

Freigabe/Stand Freigabe intern [PL] Geprüft intern [SB]

Datum Freigabe Datum Prüfung

Blatt-Nr. NFZ-E61-XXX.18-5p02


Friedrichstraße 60
57072 Siegen
Telefon 0271 / 33883 - 0
Telefax 0271 / 33883 - 10
Internet: www.gtec.de
e-mail: info@gtec.de


841 x 594